OZNACZENIA SCHEMATOWE APARATÓW:
Q - wyłącznik, stycznik główny,
K - przekaźnik,
S - łącznik,
H - lampka,
A - sterownik,
F - zabezpieczenie,
T - przekładnik.

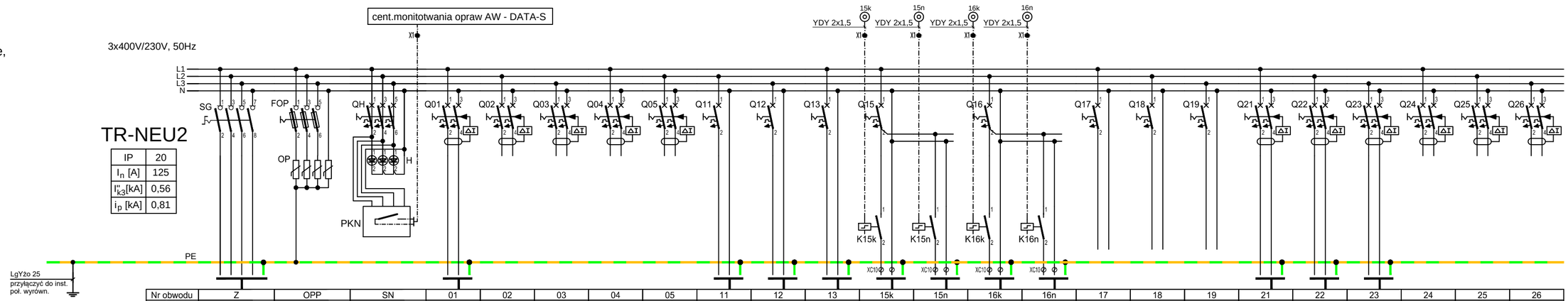

Nr obwodu	Z	OPP	SN	01	02	03	04	05	11	12	13	15k	15n	16k	16n	17	18	19	21	22	23	24	25	26
Opis obwodu	Zasilanie z RNNR1	Ochrona p.przepięciowa	Sygnalizacja napięć	oświetlenie pok.lekarzy 4/2,4/3,4/5,4/51,4/52	rezerwa	rezerwa	rezerwa	rezerwa	szafa LPD-NEU	szafa LPD-NEU	Zasilacze systemu KD	oświetlenie korytarz	oświetlenie korytarz	oświetlenie korytarz	oświetlenie korytarz	rezerwa	rezerwa	rezerwa	gn.wtyk. pok.lekarskie 4/2,4/51	gn.wtyk. pok.lekarski 4/2	gn.wtyk. pok.lekarskie 4/5	rezerwa	rezerwa	rezerwa
Typy aparatów	In=100A, 4P napęd obrotowy	RB gG63A kl. II (Ć), 3+1P	WN 3x B6A/6kA H 3x żółta 230V czujnik zaniku faz 230V	WNR C10A/6kA 30mA, AC	WNR C10A/6kA 30mA, AC	WNR C10A/6kA 30mA, AC	WNR C10A/6kA 30mA, AC	WNR C10A/6kA 30mA, AC	WN B16A/6kA	WN B16A/6kA	WN B16,6kA	WN C10A/6kA PB 230V,16A,2NO	WN C10A/6kA PB 230V,16A,2NO	WN C10A/6kA PB 230V,16A,2NO	WN C10A/6kA PB 230V,16A,2NO	WN C10A/6kA	WN C10A/6kA	WN C10A/6kA	WNR B16A/6kA 30mA, A	WNR B16A/6kA 30mA, A	WNR B16A/6kA 30mA, A	WNR B16A/6kA 30mA, A	WNR B16A/6kA 30mA, A	WNR B16A/6kA 30mA, A
Przewód	YKXSżo5x16	LgY25	LgY 1,5	YDYżo3x1,5					YDYżo3x2,5	YDYżo3x2,5	YDYżo3x2,5	YDYżo3x1,5	YDYżo3x1,5	YDYżo3x1,5	YDYżo3x1,5				YDYżo3x2,5	YDYżo3x2,5	YDYżo3x2,5			
Pi [kW]	15.92			0.26					1	1	0.07	0.4	0.4	0.44	0.44				1.2	1.2	0.9			
Ps [kW]	13.53			0.26					1	1	0.07	0.4	0.4	0.44	0.44				1.2	1.2	0.9			
Is [A]	21.7			1.28					4.34	4.34	0.34	1.93	1.93	2.13	2.13				5.8	5.8	4.35			

OZNACZENIA TYPÓW APARATÓW:
WN - wyłącznik nadprądowy,
WR - wyłącznik różnicowoprądowy,
WRN - wyłącznik różnicowonadprądądowy,
RB - rozłącznik bezpiecznikowy,
B - bezpiecznik,
BM - bezpiecznik mocy,
R - rozłącznik,
S - stycznik,
PB - przekaźnik bistabilny,
PK - przekaźnik,
WS - wyłącznik silnikowy,
PU - przekładnik napięciowy,
PI - przekładnik prądowy,
OP - ochronnik przeciwprzepięciowy,
ZA - zegar astronomiczny,
LS - lampka sygnalizacyjna,
AS - analizator sieci,
ST - sterownik, przekaźnik programowalny

507 x 297

OCHRONA PRZECIWPORAŻENIOWA
SZYBKIE, SAMOCZYNNE WYŁĄCZENIE ZASILANIA
W UKŁADZIE SIECIOWYM TN-C-S

WAW
BIURO PROJEKTOWANIA I REALIZACJI ARCHITEKTURY
UL. CYGANKA 7 87-800 WŁOCŁAWEK

Obiekt: Przebudowa o/neurologii 16-400 Suwałki, ul. Szpitalna 60
Inwestor: Szpital Wojewódzki im. dr Ludwika Rydygiera w Suwałkach ul. Szpitalna 60, 16-400 Suwałki

FUNKCJA	NAZWISKO	DATA	NR UPRAWNIEŃ	PODPIS
Projektował	inż. T.Pobłocki	11.2017	182/Gd/99	
Opracował	J.Jaroszewicz	11.2017		
Sprawdził	mgr inż. A.Gwizdała	11.2017	63/Gd/2002	

Podziałka: -
Format: -
Opracowanie: Projekt wykonawczy instalacji elektrycznych
Tytuł rys.: Rozdzielnica TR-NEU2 Schemat ideowy
Nr proj.:
Nr rys.: EL3-006